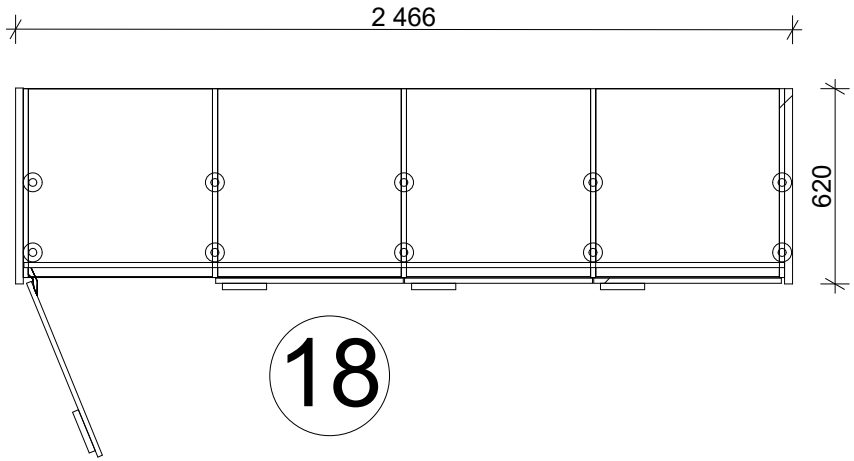
2 466
620
18

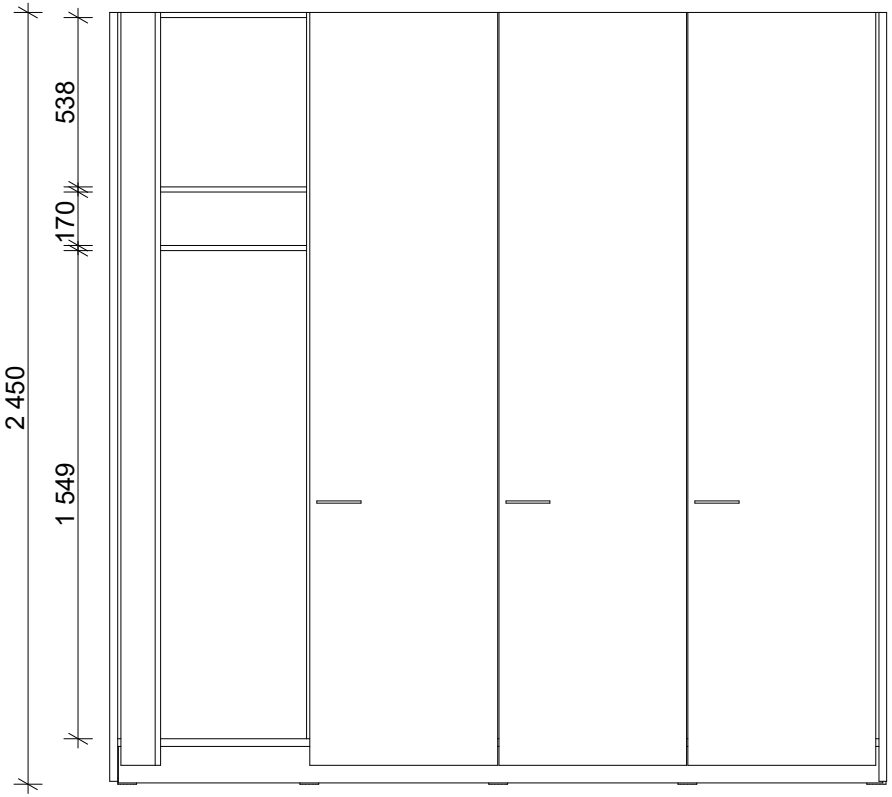
2 450
538
170
1 549