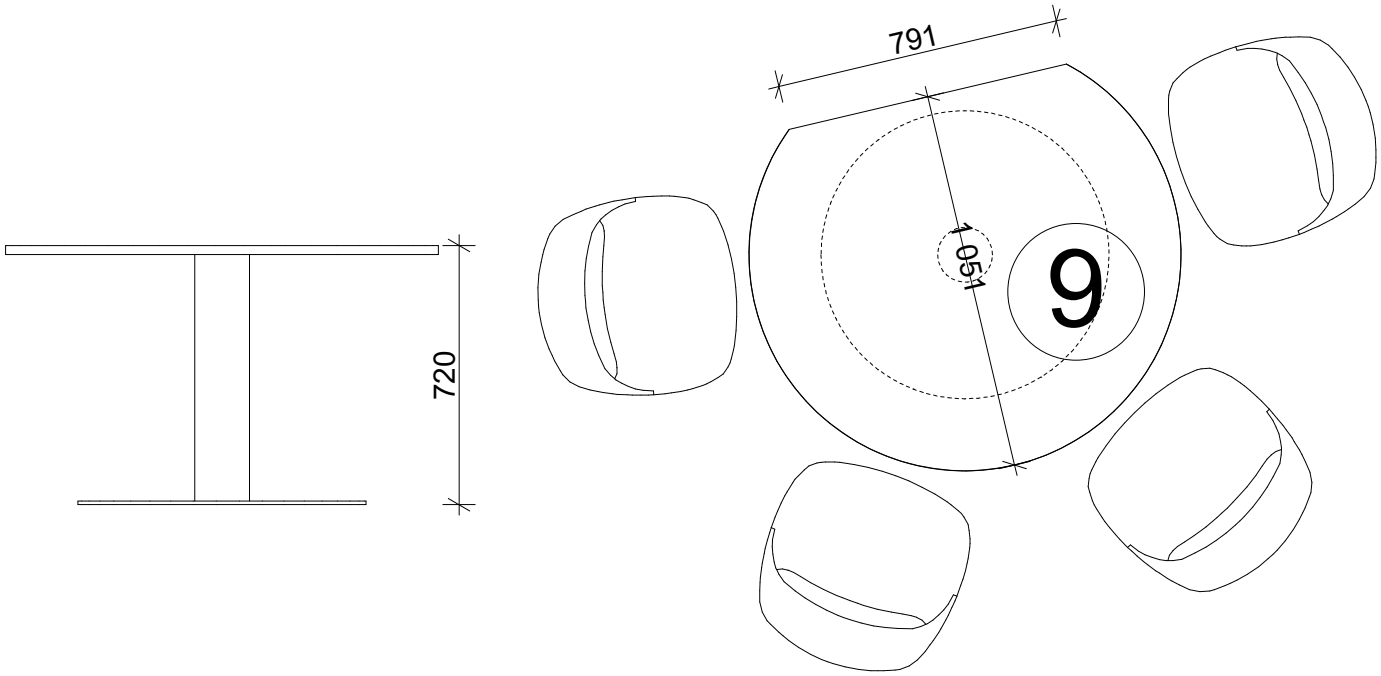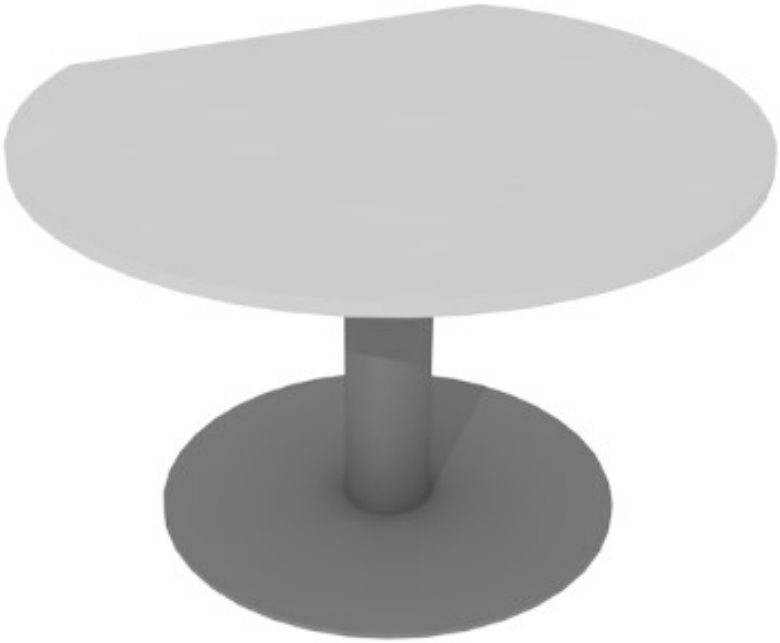
791
720
1051
9