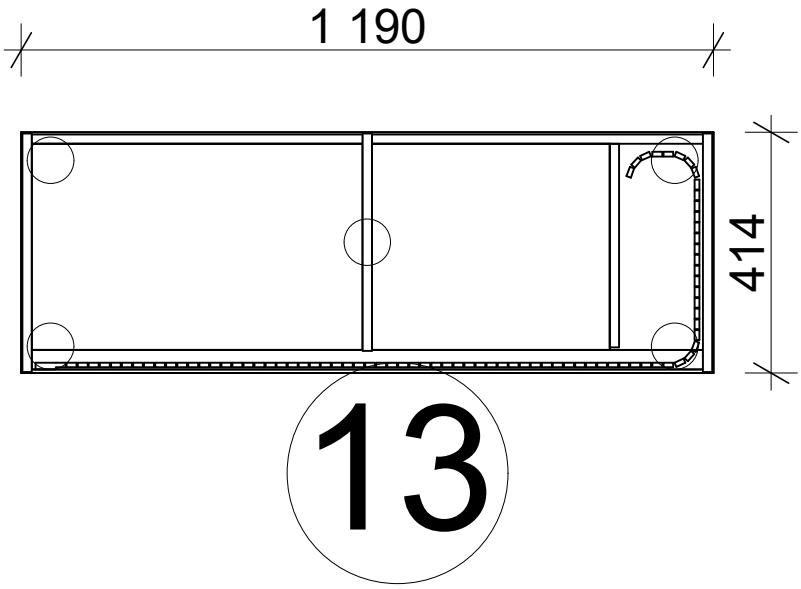
1 190
414
13

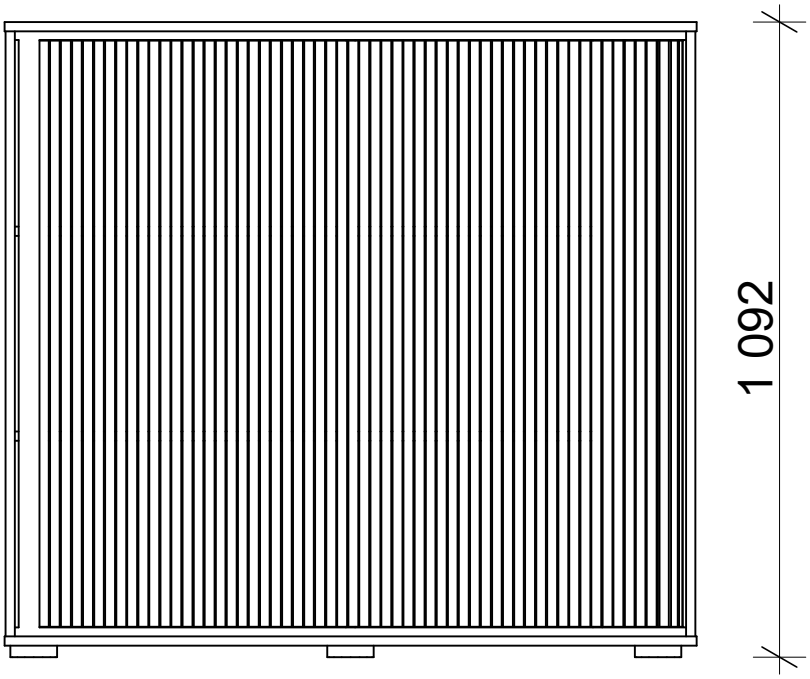
1 092