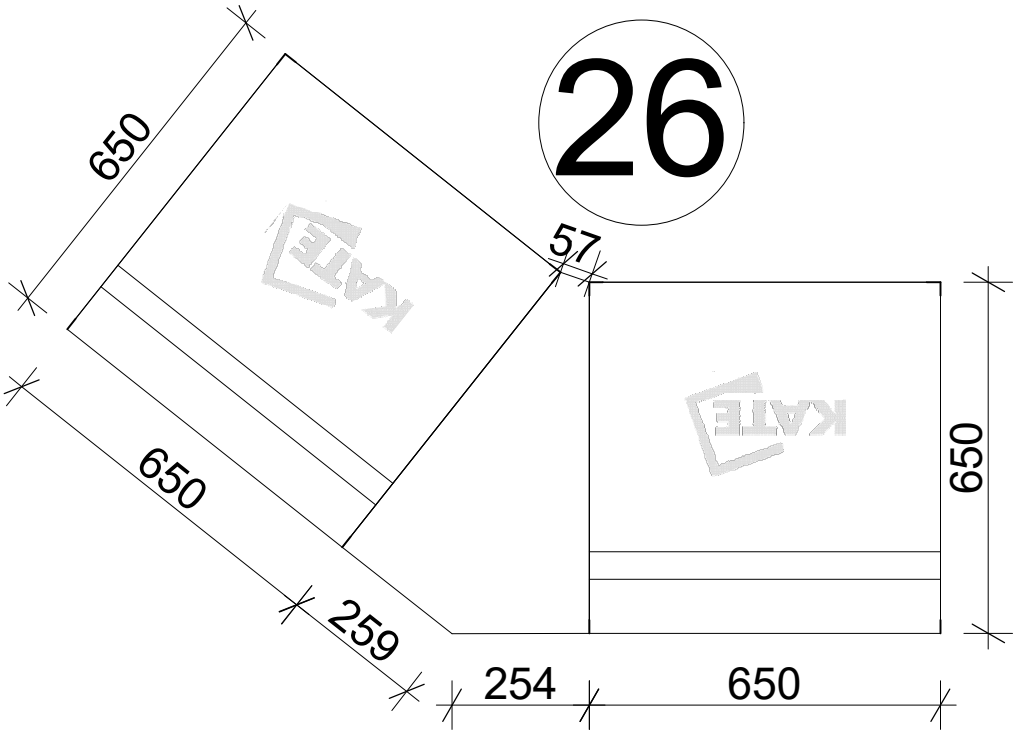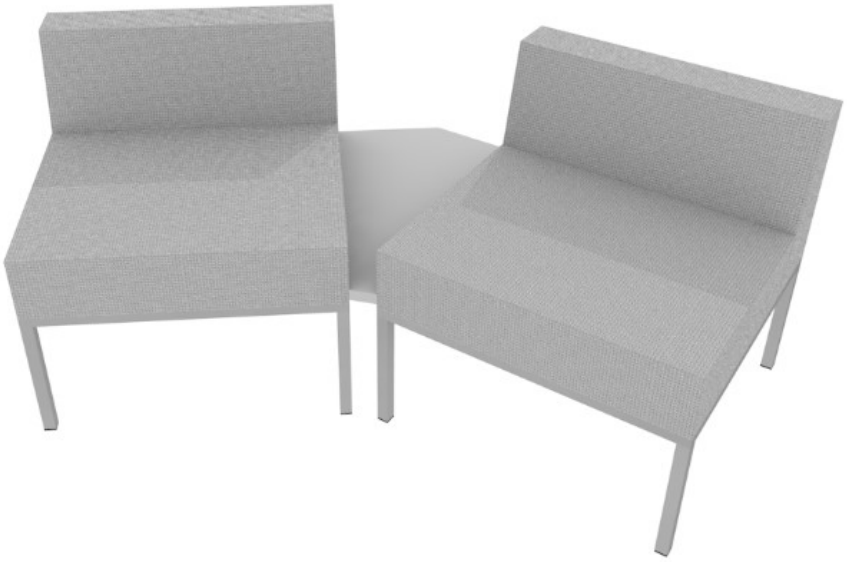
26
650
650
259
57
650
254
650