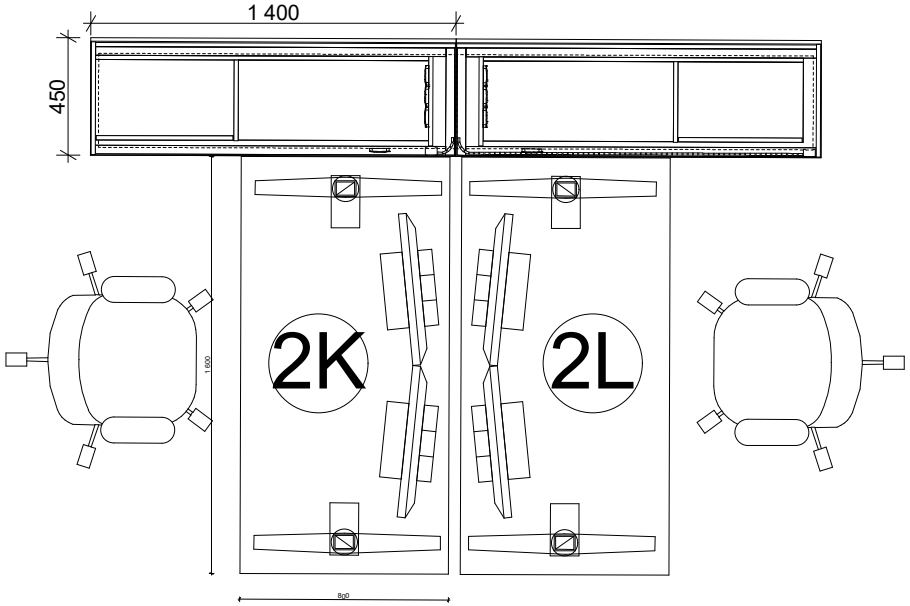
1 400
450
2K
2L
1 600
800

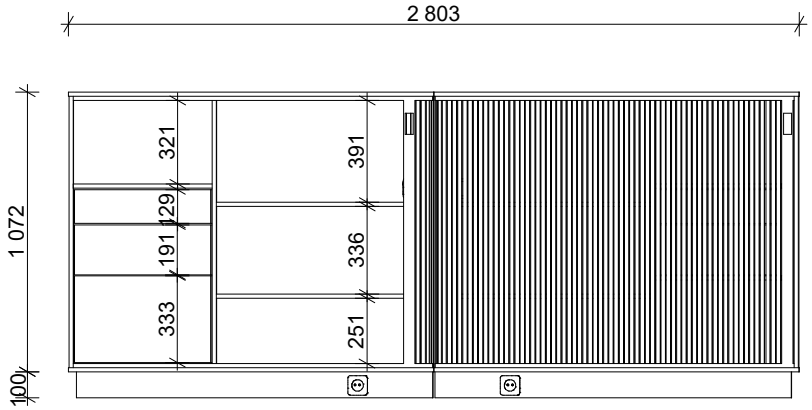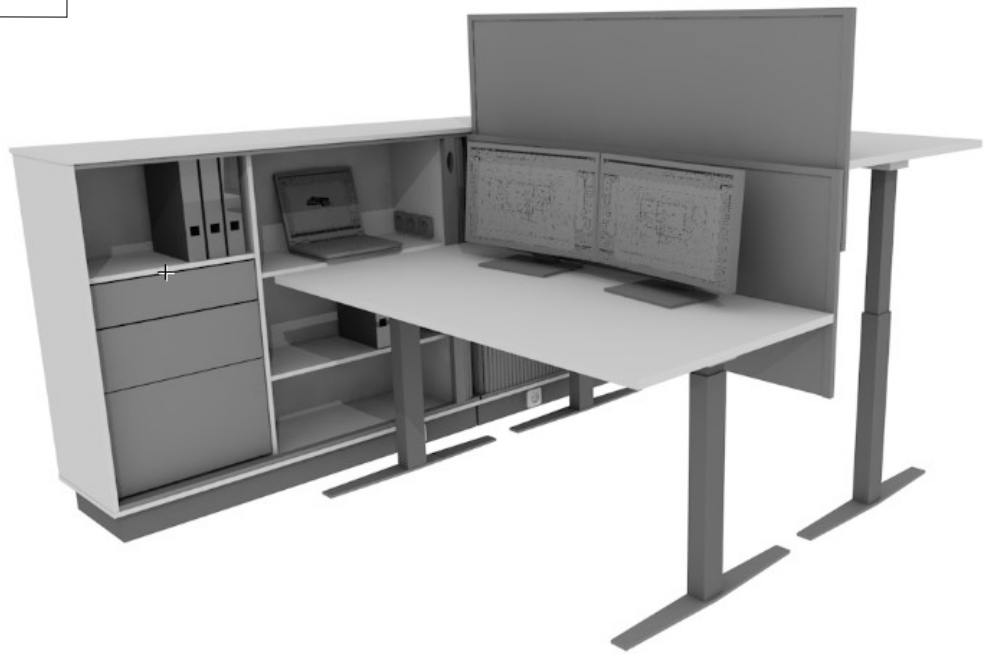
2 803
1 072
100
321
129
191
333
391
336
251