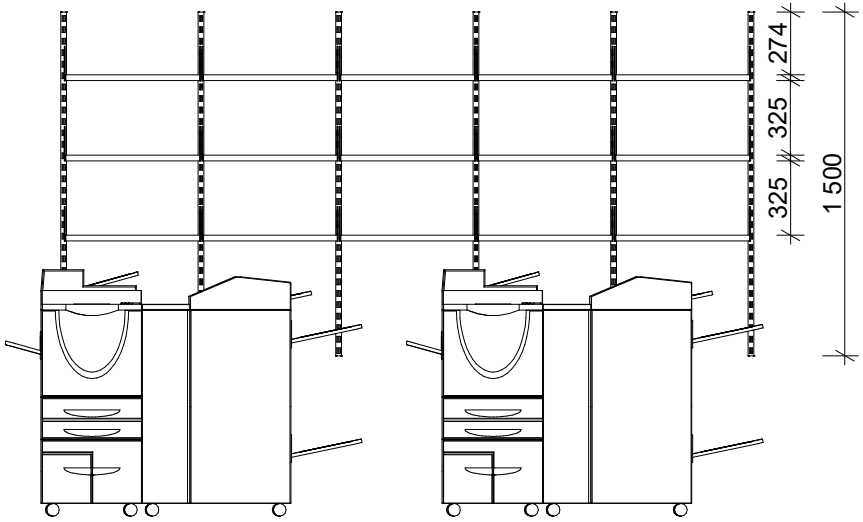
274
325
325
1 500

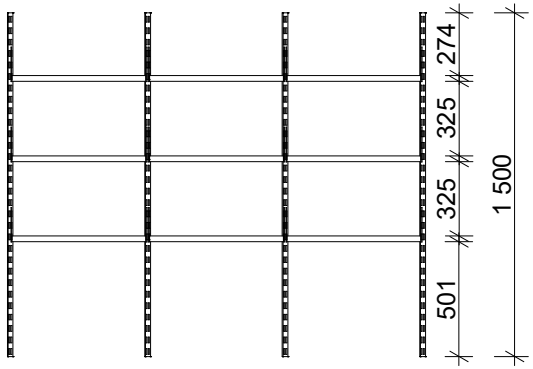
274
325
325
501
1 500

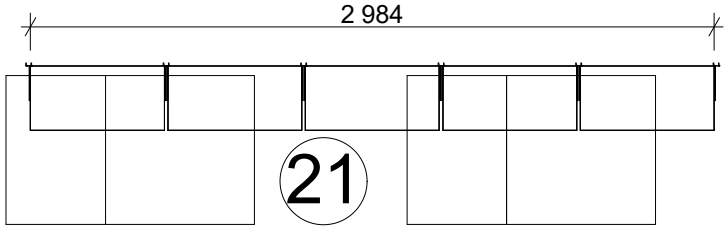
2 984
21

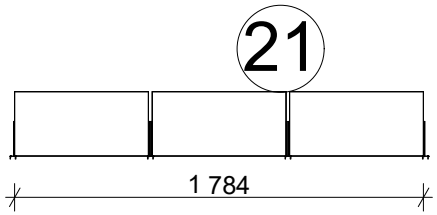
21
1 784