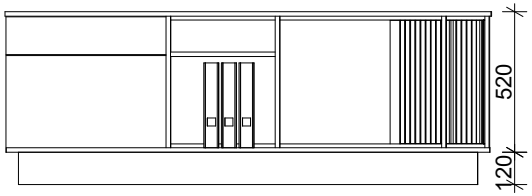

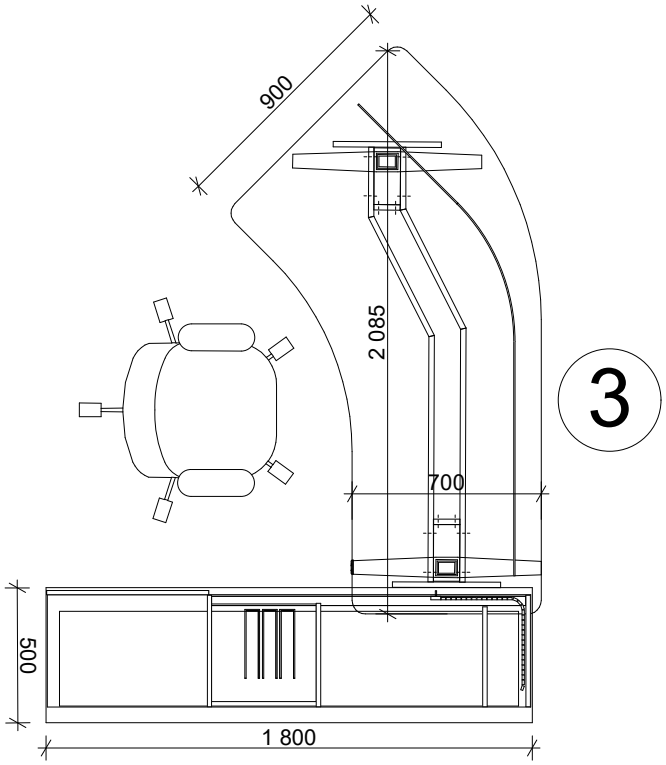
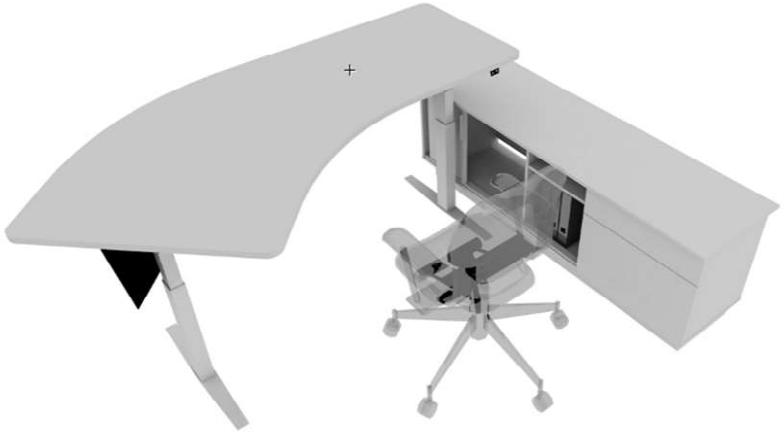
3